bodenschatz

Kombi Seifenspender + Glashalter, BA57VC219

Serie	Nia
Typ	Glashalter und Doppelglashalter
Material	verchromt
Inhalt l	0.24
Farbe	Glas matt
Sanitas-Troesch Nr.	4134 259.501.000
Team Nr.	511183.501.000

Produktbeschreibung

NIA Adesio Kombi Seifenspender + Glashalter Verchromt, Behälter matt Inhalt 0.24 l
Mattglas Montage Kleben oder Bohren inkl. Befestigungsmaterial (ohne Klebstoff)
Füllmenge Klebstoff: 1.2 ml SikaFast

Produktabbildung

Masszeichnung

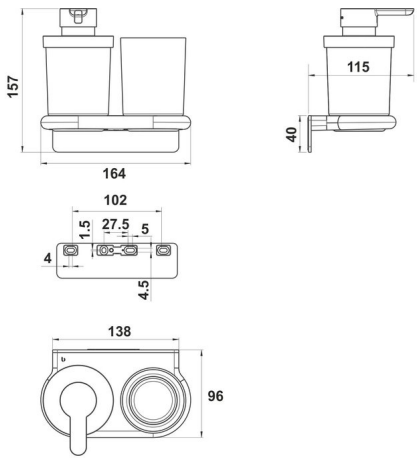

Pflegehinweise

Finden Sie unter bodenschatz.ch/de-ch/service/reinigung-pflege/

Ersatzteile & Zubehör

BA40IN840	Set Gewindestifte
BA40XX600	Starter Kit mit Klebstoffkartusche 50 ml
BA40XX610	Klebekoffer mit Klebstoffkartusche 50 ml
BA40XX612	Working Kit mit SikaFast Kartusche 50 ml
BA40XX620	Klebekoffer mit Klebstoffkartusche 250 ml
BA40XX622	Working Kit mit Klebstoffkartusche 250 ml
BA40XX630	Klebstoff SikaFast Dualspritze 10 ml
BA40XX632	Working Kit Mini mit Klebstoff Dualspritze 10 ml
BA57VC831	Pumpenkopf
BA57VC832	Spenderdrücker
BA57VC880	Schliessdeckel inkl. Dichtring und Pumpe
BA57VC927	Wandbefestigungsset Kombiflansch Kleben/Bohren
BA57XX500	Ersatz-Set Pumpe
BA57XX802	Glas + Seifenspendergehäuse
BA57XX826	Kunststoffeinlage
BA57XX834	Dichtring