bodenschatz

Winkeladapter zu Duschvorhangschiene/Deckenstütze, BA91WS054

Serie	Duschvorhangstangen / -schienen
Typ	Universal Artikel
Material	weiss
Sanitas-Troesch Nr.	BA91WS054 Anfragen
Team Nr.	051360.100.000

Produktbeschreibung

BODENSCHATZ Wandbefestigungsset Winkeladapter zu Duschvorhangschiene (L- + U-Form + C-Form) und Deckenstützen Kunststoff weiss RAL 9016, inkl. Befestigungsset Verstellbar li/re je 52 Grad oben/unten je48 Grad

Produktabbildung

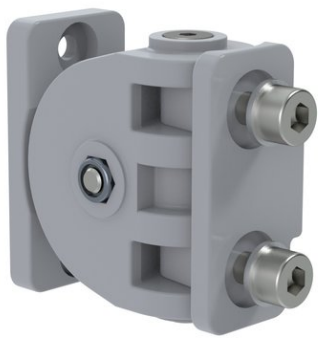

Masszeichnung

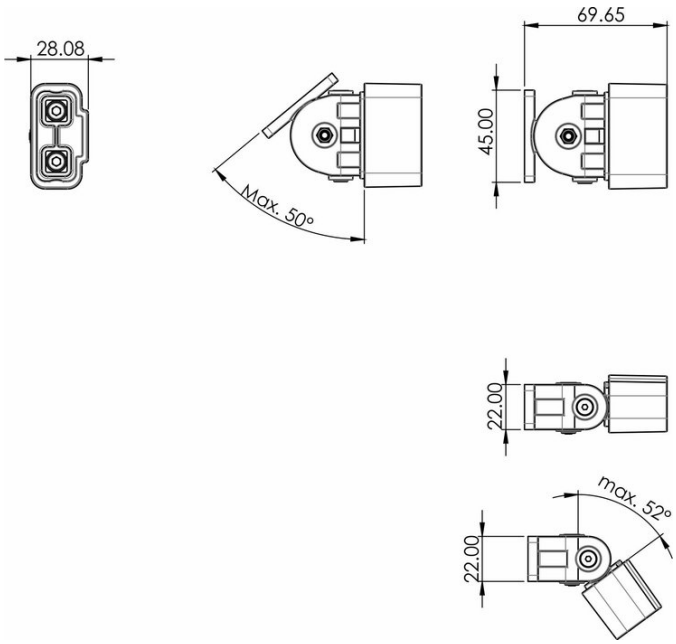

Pflegehinweise

Finden Sie unter bodenschatz.ch/de-ch/service/reinigung-pflege/

Ersatzteile & Zubehör

BA40IN905	Montage-Set LK-Schrauben zum Bohren
BA91VC055	Wandbefestigungsset zu Duschvorhangschiene

BA91VC056	Wandbefestigung Deckenstütze
BA91WS055	Wandbefestigungsset zu Duschvorhangschiene
BA91WS056	Wandbefestigung Deckenstütze