bodenschatz

Drahtseifenhalter Eckmodell, BA40VC331

Serie	Universal Accessoires
Typ	Duschkörbe
Material	verchromt
Korbhöhe cm	length-21 x 16.5 x 16.5 x (H)4.7 cm
Richner-Nr.	01621246
Sanitas-Troesch Nr.	4531 231.501.000
Team Nr.	564106.501.000

Produktbeschreibung

BODENSCHATZ Drahtseifenhalter Eckmodell, mit doppelseitiger Befestigung, Korbhöhe 4.5 cm, 16.5 x 16.5 cm

Produktabbildung

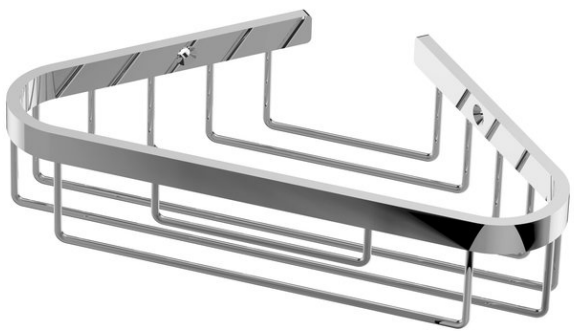

Masszeichnung

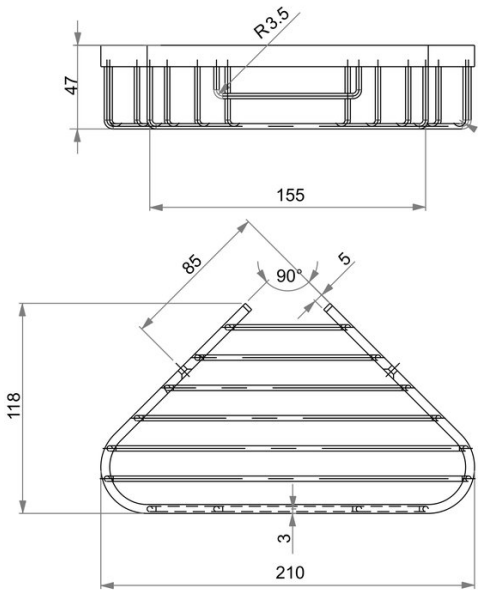

Pflegehinweise

Finden Sie unter bodenschatz.ch/de-ch/service/reinigung-pflege/