bodenschatz

Drahtseifenhalter, BA40VC333

Serie	Universal Accessoires
Typ	Duschkörbe
Material	verchromt
Korbhöhe cm	length-21 x 11
Richner-Nr.	01621243
Sanitas-Troesch Nr.	BA40VC333 Anfragen
Team Nr.	564104 501

Produktbeschreibung

BODENSCHATZ Drahtseifenhalter rechteckig, mit verdeckter Befestigung, Korbhöhe 4.5 cm, 21 x 11 cm

Produktabbildung

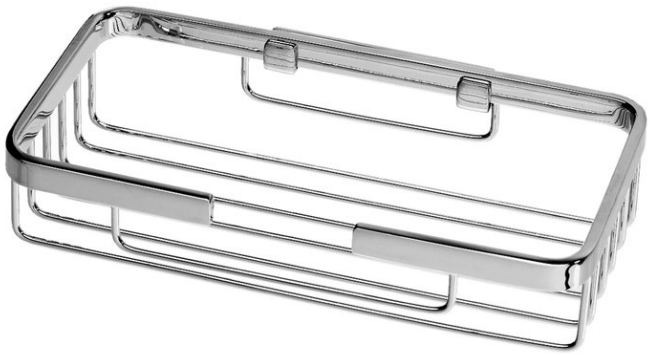

Masszeichnung

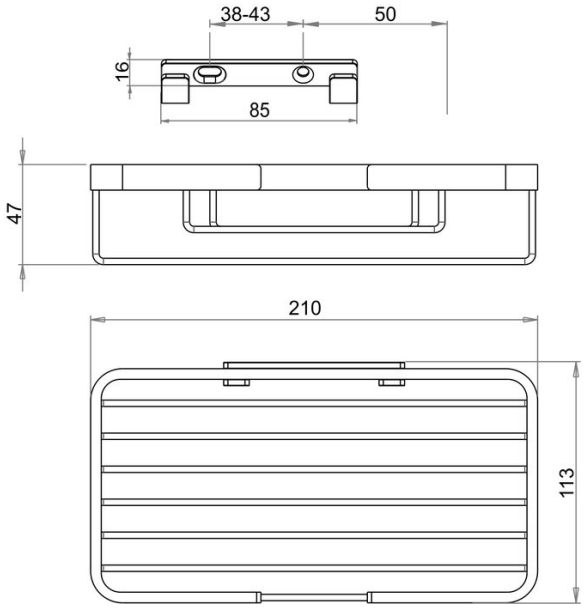

Pflegehinweise

Finden Sie unter bodenschatz.ch/de-ch/service/reinigung-pflege/

Ersatzteile & Zubehör

BA40IN907 / 105508	Montage-Set SK-Schrauben zum Bohren
BA40VC334 / 101012	Befestigung