bodenschatz

Handtuchhalter zu Waschtisch LAUFEN, BA40VC438

Serie	Universal Accessoires
Typ	Handtuchhalter und Handtuchringe
Material	verchromt
Länge cm	27
Richner-Nr.	01620861
Sanitas-Troesch Nr.	4533 105.501.000
Team Nr.	563005.501.000

Produktbeschreibung

BODENSCHATZ Handtuchhalter LAUFEN links, Wandteil kurz, Ausladung 267/213mm zu Waschtischen (siehe Passliste): LAUFEN MODERNA R, MODERNA R ab 2018, MODERNA Plus 45 cm, AROLLA neu, BELLINO, SWING

Produktabbildung

Masszeichnung

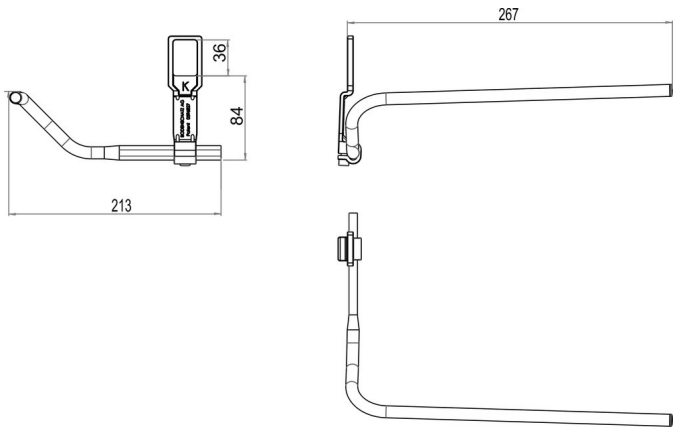

Pflegehinweise

Finden Sie unter bodenschatz.ch/de-ch/service/reinigung-pflege/

Ersatzteile & Zubehör

BA40XX051	Wandteil zu Handtuchhalter Laufen
BA40XX052	Unterlagsscheibe zu Handtuchhalter Laufen
BA40XX054	Kunststoffwandteil zu Handtuchhalter LAUFEN
BA40XX055	Abschlusskappe zu Handtuchhalter Laufen + V&B