bodenschatz

Handtuchhalter zu Waschtisch LAUFEN, BA40VC437

Serie	Universal Accessoires
Typ	Handtuchhalter und Handtuchringe
Material	verchromt
Länge cm	33
Richner-Nr.	01620864
Sanitas-Troesch Nr.	4533 116.501.000
Team Nr.	563008.501.000

Produktbeschreibung

BODENSCHATZ Handtuchhalter LAUFEN rechts, Wandteil lang, Ausladung 325/213 mm zu Waschtischen (siehe Passliste): LAUFEN MODERNA (neu 54 - 62cm), MODERNA plus 55, 60 cm AROLLA neu, BELLINO, SWING, MOBELLO

Produktabbildung

Masszeichnung

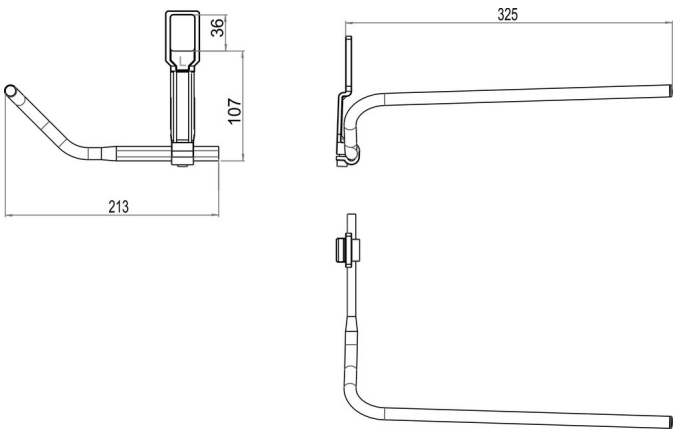

Pflegehinweise

Finden Sie unter bodenschatz.ch/de-ch/service/reinigung-pflege/

Ersatzteile & Zubehör

BA40XX050	Wandteil zu Handtuchhalter LAUFEN
BA40XX052	Unterlagsscheibe zu Handtuchhalter Laufen
BA40XX054	Kunststoffwandteil zu Handtuchhalter LAUFEN
BA40XX055	Abschlusskappe zu Handtuchhalter Laufen + V&B