bodenschatz

WC-Papierhalter mit Deckel, BA57VC151

Serie	Nia
Typ	WC-Papierhalter
Material	verchromt
Öffnung	rechts
Richner-Nr.	7539638
Sanitas-Troesch Nr.	4133 961.501.000
Team Nr.	511888.501.000

Produktbeschreibung

NIA WC-Papierhalter mit Deckel, links/rechts montierbar

Produktabbildung

Masszeichnung

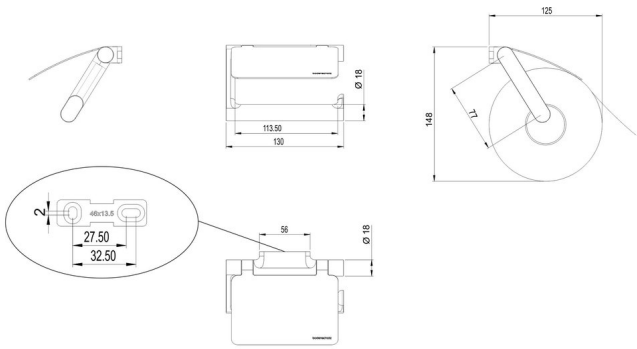

Pflegehinweise

Finden Sie unter bodenschatz.ch/de-ch/service/reinigung-pflege/

Ersatzteile & Zubehör

BA40IN840	Set Gewindestifte

BA57VC871	Ablage
BA57VC921	Wandbefestigungsset Kombiflansch Kleben/Bohren
BA57XX822	Wandbefestigungsset zum Bohren