bodenschatz

WC-Papierhalter ohne Deckel, BA21VC250

Serie	Chic
Typ	WC-Papierhalter

Produktbeschreibung

CHIC WC-Papierhalter ohne Deckel links und rechts montierbar. Montage Adesio zum Kleben oder Bohren inkl. Befestigungsmaterial (ohne Klebstoff) Klebstoff-Füllmenge: 2.25 ml SikaFast

Produktabbildung

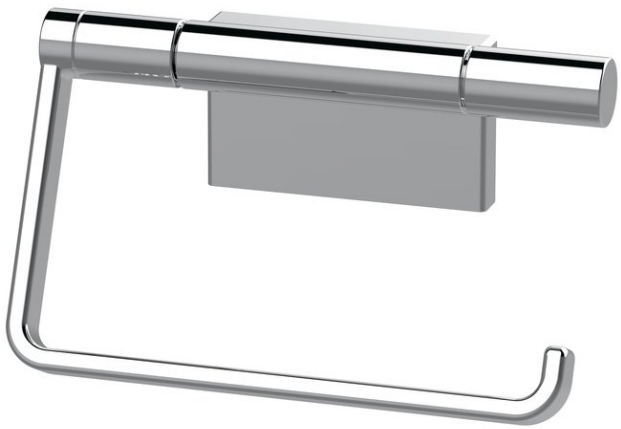

Masszeichnung

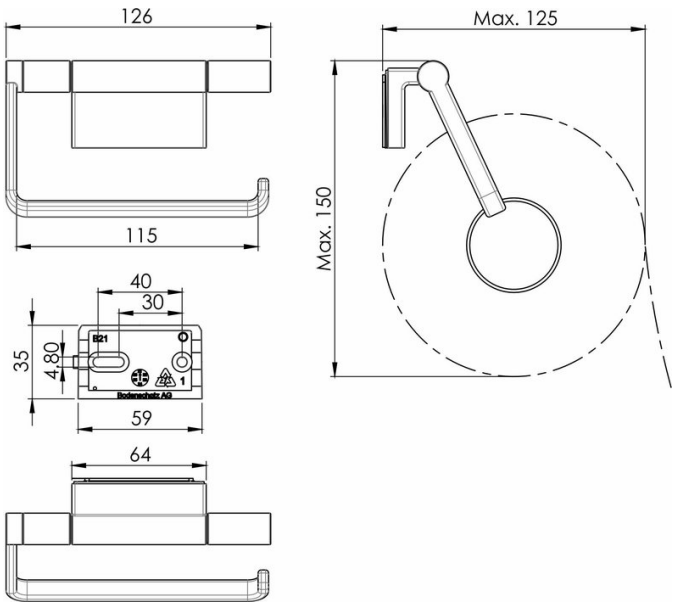

Pflegehinweise

Finden Sie unter bodenschatz.ch/de-de/service/reinigung-pflege/

Ersatzteile & Zubehör

BA21XX821	Wandflansch zum Kleben/Bohren CHIC
BA40IN905	Montage-Set LK-Schrauben zum Bohren
BA40XX600	Starter Kit Klebstoffkartusche 50 ml
BA40XX610	Klebekoffer mit Klebstoffkartusche 50 ml
BA40XX612	Working Kit mit Klebstoffkartusche 50 ml

BA40XX618	Handpistole Kartusche 50 ml
BA40XX620	Klebekoffer mit Klebstoffkartusche 250 ml
BA40XX622	Working Kit mit Kartusche 250 ml
BA40XX628	Handpistole Kartusche 250 ml
BA40XX630	Klebstoff SikaFast Dualspritze 10 ml
BA40XX632	Working Kit Mini mit Klebstoff Dualspritze 10 ml