bodenschatz

Haltegriff mit Seifenschale, BA71VC172

Serie	Livio Adesio
Typ	Haltegriff und Wannengriff

Produktbeschreibung

Wannengriff Livio verchromt Kunststoffseifenschale inkl. korrosionsfreiem Befestigungsmaterial Belastungsgrenze max. 75 kg Achtung: Befestigungslöcher vertikal übereinander liegend vorbohren!

Produktabbildung

Masszeichnung

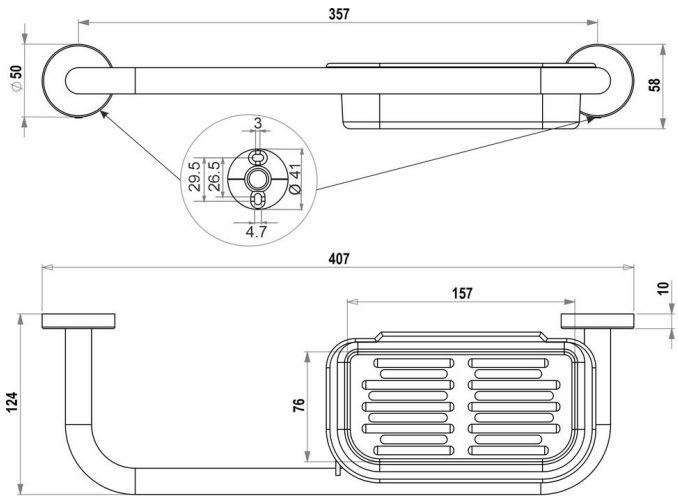

Pflegehinweise

Finden Sie unter bodenschatz.ch/de-de/service/reinigung-pflege/

Ersatzteile & Zubehör

BA40IN840	Set Gewindestifte
BA40IN906	Montage-Set LK-Schrauben zum Bohren Handtuchhalter
BA40VC852	Drahtseifenkorb zu Wannengriff
BA40XX853	Kunststoffkorb zu Wannengriff
BA40XX857	Kunststoffkorb zu Wannengriff

BA81XX904	Montage-Set SK-Schrauben zum Bohren
BA86XX822	Wandflansch