bodenschatz

## WC-Bürstengarnitur ohne Schliessdeckel, BA58VC153

| | |
|---|---|
| Serie | Liv |
| Typ | WC-Bürstengarnituren |

## Produktbeschreibung

LIV WC-Bürstengarnitur ohne Schliessdeckel

## Produktabbildung

## Masszeichnung

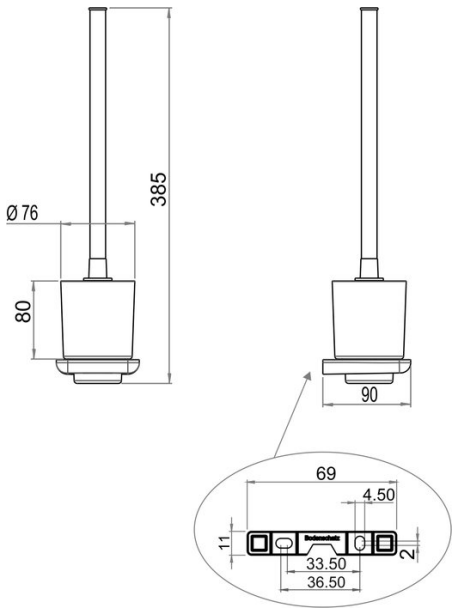


## Pflegehinweise

Finden Sie unter bodenschatz.ch/de-de/service/reinigung-pflege/

## Ersatzteile & Zubehör

| | |
|---|---|
| BA40IN840 | Set Gewindestifte |
| BA40VC862 | WC-Bürste ohne Schliessdeckel |
| BA40XX863 | WC-Bürstenkopf |
| BA58WS860 | Glas weiss zu WC-Bürstengarnitur (Zubehör) |
| BA58XX821 | Wandbefestigungsset |
| BA58XX826 | Kunststoffeinlage zu Glas-und Doppelglashalter |

BA58XX860 Glas matt zu WC-Bürstengarnitur (Zubehör)