bodenschatz

Raclette de douche, BA40VC401

Série	Accessoires universels
Type	Accessoires universels
Matière	chromé
Longueur cm	24.2
Richner-No.	01729502
Sanitas-Troesch No.	8352 220.501.000
Team No.	568011.501.000

Description du produit

BODENSCHATZ Raclette de douche largeur 24.2 cm chromé, caoutchouc d'essuyage silicone noir dureté shore 45

Image du produit

Dessins techniques

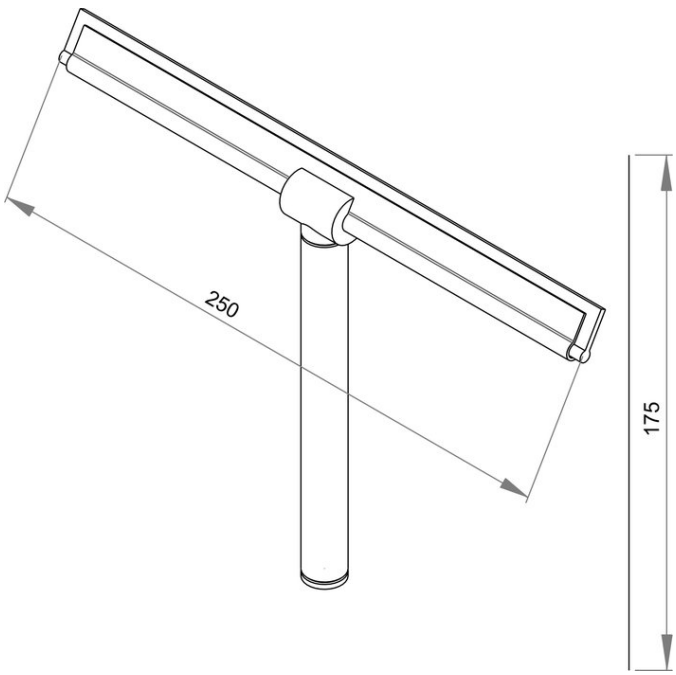

Instructions de soins

Consulter notre site Internet bodenschatz.ch/fr-ch/service/conseils-generaux-de-nettoyage/

Pièces détachées et accessoires

BA40VC408	Support universal pour raclette de douche
BA40VC409	Support mural pour raclette de douche
BA40VC410	Support mural pour raclette de douche
BA40XX064	Caoutcouc d'essuyage pour raclette de douche