bodenschatz

Porte-verre double incassable sans BPA, BA57SM515

Série	Nia
Type	Porte-verre et porte-verre double
Matière	noir mat
Couleur	Tritan incassable clair
Sanitas-Troesch No.	4134 257.535.000
Team No.	511185.629.000

Description du produit

NIA Adesio Porte-verre double verre claire incassable Tritan sans BPA Montage collage ou perçage incl. matériel de fixation (sans colle) Qté d'adhesif de remplissage: 1,2 ml SikaFast

Image du produit

Dessins techniques

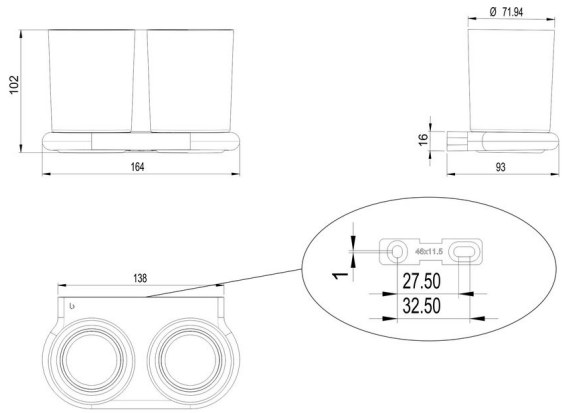

Instructions de soins

Consulter notre site Internet bodenschatz.ch/fr-ch/service/conseils-generaux-de-nettoyage/

Pièces détachées et accessoires

BA40IN840	Jeu de vis sans tête
BA40XX600	Starter Kit cartouche adhésif à 50ml
BA40XX610	Valise adhésif cartouche adhésif à 50ml
BA40XX612	Working Kit avec cartouche adhésif à 50ml
BA40XX620	Valise adhésif cartouche adhésif à 250ml
BA40XX622	Working Kit cartouche à 250ml
BA40XX630	Adhésif SikaFast double seringue 10 ml
BA40XX632	Wokring Kit Mini double seringue adhésif 10 ml
BA57SM826	Rondelle en plastique
BA57SM927	Support mural combiné pour coller/visser
BA57XX803	Verre + récipient distributeur savon incassable