bodenschatz

Distributeur de savon incassable sans BPA, BA21VC225

Série	Chic 22
Type	Porte-savon et distributeur de savon
Sanitas-Troesch No.	4134 547.501.000
Team No.	511256.501.000

Description du produit

CHIC22 Distrib. savon Savonette capacité 0,25 l récipient Tritan mat incassable sans BPA Montage Adesio pour collage ou perçage y compris le matériel de fixation (sans adhésif) Qté de remplissage d'adhésif : 2.25 ml SikaFast

Image du produit

Dessins techniques

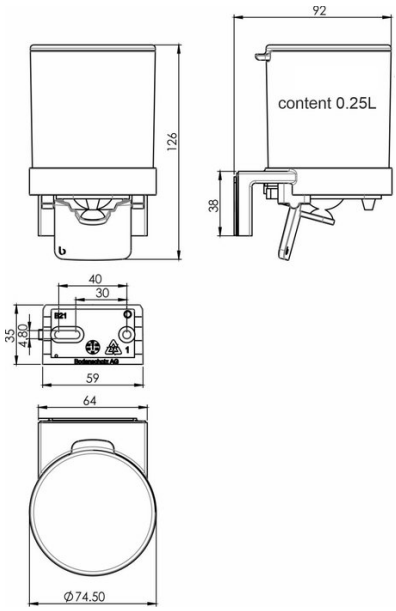

Instructions de soins

Consulter notre site Internet bodenschatz.ch/fr-ch/service/conseils-generaux-de-nettoyage/

Pièces détachées et accessoires

BA21XX821	Support murale pour collage/perçage CHIC22

BA40IN905	Set pour fixation vis tête bombée pour perçage
BA40VC886	Levier pour distributeur de savon Savonnette
BA40XX600	Starter Kit cartouche adhésif à 50ml
BA40XX610	Valise adhésif cartouche adhésif à 50ml
BA40XX612	Working Kit avec cartouche adhésif à 50ml
BA40XX618	Pistolet cartouche 50 ml
BA40XX620	Valise adhésif cartouche adhésif à 250ml
BA40XX622	Working Kit cartouche à 250ml
BA40XX628	Pistolet cartouche 250 ml
BA40XX630	Adhésif SikaFast double seringue 10 ml
BA40XX632	Wokring Kit Mini double seringue adhésif 10 ml
BA40XX885	Membrane pour distirbuteur de savon Savonnette
BA57XX880	Couvercle
BA58XX884	Pompe pour distributeur de savon Savonnette