bodenschatz

Tringle de douche modèle L, ajustable, BA90VC013

Série	Tringles et rails pour rideau de douche
Type	Rail pour rideau de douche et tringle de douche
Matière	chromé
Longueur cm	100 x 100
Richner-No.	4454725
Sanitas-Troesch No.	1714 313.501.000
Team No.	171313.501.000

Description du produit

BODENSCHATZ Tringle de douche, modèle L, 100 x 100 cm, D. 2 cm, fixation cachée, laiton, ajustable Support au plafond recommandé

Image du produit

Dessins techniques

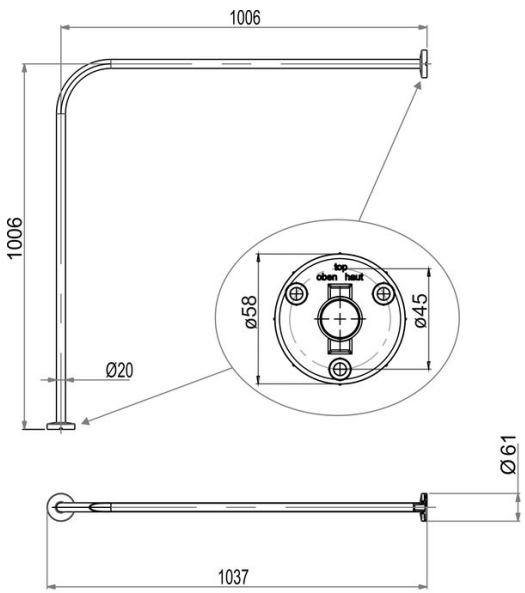

Instructions de soins

Consulter notre site Internet bodenschatz.ch/fr-ch/service/conseils-generaux-de-nettoyage/

Pièces détachées et accessoires

BA40IN840	Jeu de vis sans tête
BA81XX904	Set pour fixation vis tête fraisée pour perçage
BA90VC035	Set de fixation mural pour tringle de douche
BA90VC036	Support au plafond pour tringle de douche
BA90VC037	Support au plafond pour tringle de douche
BA90WS053	Anneau mat. Synthétique pour tringle de douch