bodenschatz

## Set de fixation mural pour tringle de douche, BA90VC035

| | |
|---|---|
| Série | Tringles et rails pour rideau de douche |
| Type | Rail pour rideau de douche et tringle de douche |
| Richner-No. | 4454737 |
| Sanitas-Troesch No. | 1716 350.000.000 |
| Team No. | 171335.501.000 |

## Description du produit

BODENSCHATZ Set de fixation murale, fixation cachée pour tringle de douche, 2 rosaces, chromé

## Image du produit

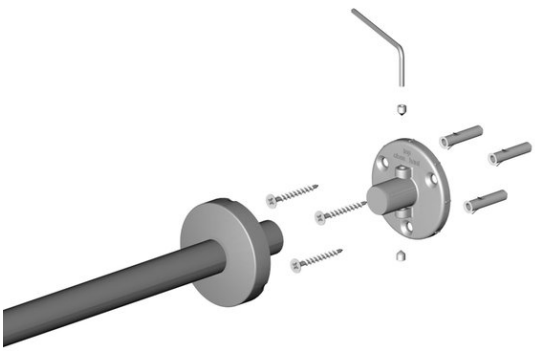

## Dessins techniques

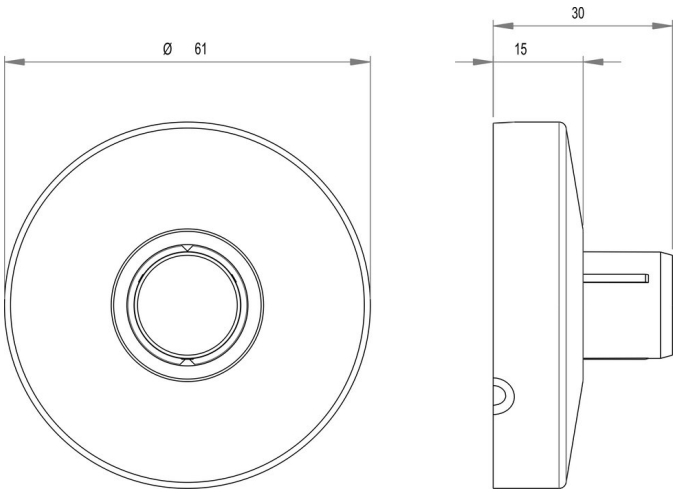


## Instructions de soins

Consulter notre site Internet bodenschatz.ch/fr-ch/service/conseils-generaux-de-nettoyage/

## Pièces détachées et accessoires

| | |
|---|---|
| BA40IN840 | Jeu de vis sans tête |

BA81XX904 Set pour fixation vis tête fraisée pour perçage