bodenschatz

Support mural pour raclette de douche, BA40VC410

Série	Accessoires universels
Type	Accessoires universels
Richner-No.	7003946
Sanitas-Troesch No.	8352 229.501.000
Team No.	511805.501.000

Description du produit

BODENSCHATZ Support mural pour raclette de douche universal avec vis de montage

Image du produit

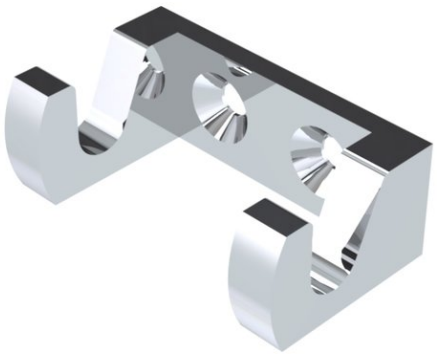

Dessins techniques

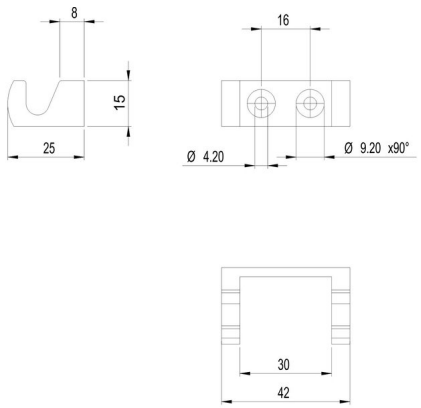

Instructions de soins

Consulter notre site Internet bodenschatz.ch/fr-ch/service/conseils-generaux-de-nettoyage/