bodenschatz

Porte-papier pour rouleau de réserve, BA58VC152

Série	Liv
Type	Porte-papier pour rouleau de réserve
Richner-No.	7017077
Sanitas-Troesch No.	4133 863.501.000
Team No.	511648.501.000

Description du produit

LIV Porte-papier pour rouleau de réserve

Image du produit

Dessins techniques

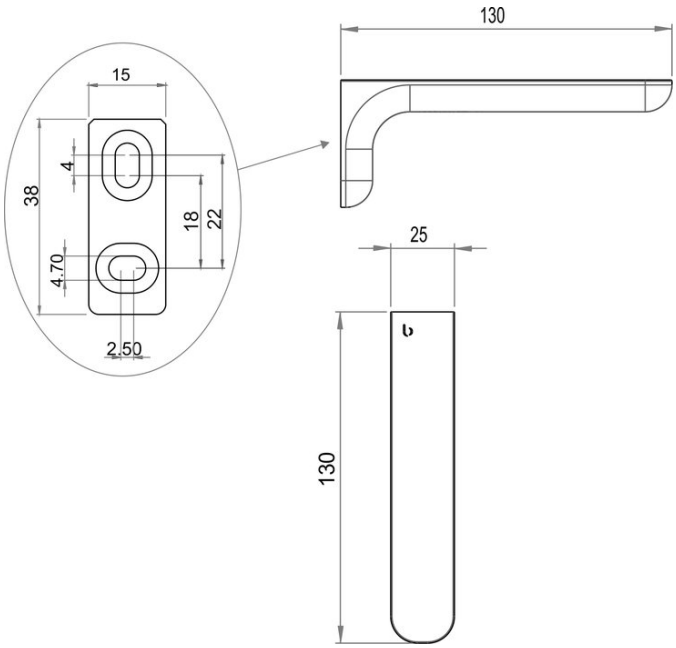

Instructions de soins

Consulter notre site Internet bodenschatz.ch/fr-ch/service/conseils-generaux-de-nettoyage/

Pièces détachées et accessoires

BA40IN840	Jeu de vis sans tête

BA58XX823 Set support mural