bodenschatz

Porte-serviettes, BA57VC147

Série	Nia
Type	Porte-serviette et anneau de serviette
Matière	chromé
Longueur cm	34.5
Richner-No.	7799356
Sanitas-Troesch No.	4133 920 501
Team No.	511896 501

Description du produit

NIA Porte-serviettes 34,5 cm à deux bras fixe

Image du produit

Dessins techniques

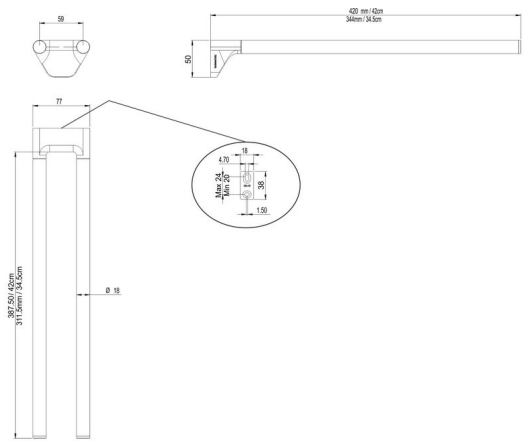

Instructions de soins

Consulter notre site Internet bodenschatz.ch/fr-ch/service/conseils-generaux-de-nettoyage/

Pièces détachées et accessoires

BA40IN840 / 108364	Jeu de vis sans tête

BA40IN906 / 108401	Setp.fixation vis tête bombée p.perçage Porte-serv
BA57XX824 / 106151	Fixation mural, set pour visser