bodenschatz

Crochet multiple, BA40VC282

Série	Accessoires universels
Type	Crochet
Richner-No.	7854572
Sanitas-Troesch No.	4133 573.501.000
Team No.	511727.501.000

Description du produit

BODENSCHATZ crochets multiples avec 4bras pivotant saillie 14.5 cm, hauteure 28.5 cm Montage à coller ou à percer Quantité de remplissage adhésive: 2.05 ml

Image du produit

Dessins techniques

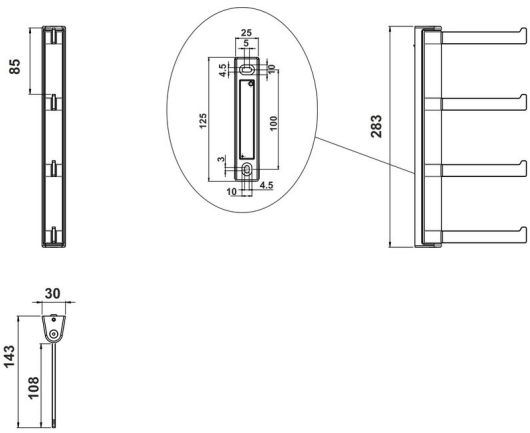

Instructions de soins

Consulter notre site Internet bodenschatz.ch/fr-ch/service/conseils-generaux-de-nettoyage/

Pièces détachées et accessoires

BA40IN840	Jeu de vis sans tête

BA40XX600	Starter Kit cartouche adhésif à 50ml
BA40XX610	Valise adhésif cartouche adhésif à 50ml
BA40XX612	Working Kit avec cartouche adhésif à 50ml
BA40XX620	Valise adhésif cartouche adhésif à 250ml
BA40XX622	Working Kit cartouche à 250ml
BA40XX630	Adhésif SikaFast double seringue 10 ml
BA40XX632	Wokring Kit Mini double seringue adhésif 10 ml
BA57XX930	Support mural combiné pour porte balais