bodenschatz

## Portabicchieri trasparente, BA52VC111

| | |
|---|---|
| Serie | Amarilo |
| Tipo | Porta bicchiere et porta bicchiere doppio |
| Materiale | cromato |
| Colore | vetro trasparente |
| Richner-Nr. | 1739908 |
| Sanitas-Troesch N. | 4131 450 501 |
| Team N. | 512937 000 |

## Descrizione del prodotto

AMARILO Portabicchieri semplice, trasparente

## Immagine del prodotto

## Disegno tecnico

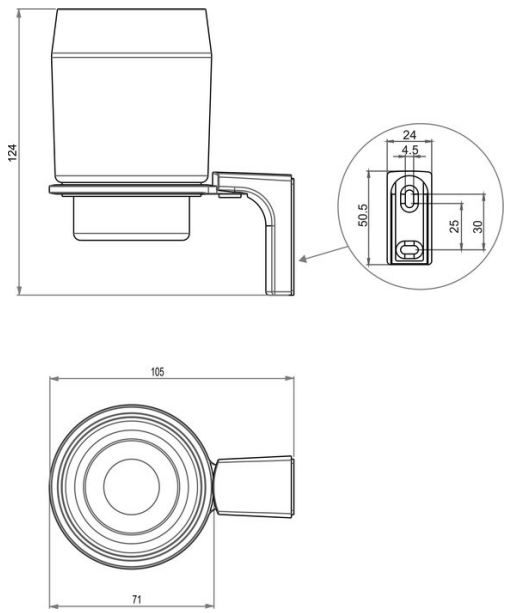


## Istruzioni per la cura

Vedi sotto bodenschatz.ch/it-ch/service/pulizia-cura/

## Ricambi e accessori

| | |
|---|---|
| BA52XX801 / 103549 | Bicchiere trasparente |

| | |
|---|---|
| BA52XX802 / 103550 | Bicchiere opaco |
| BA52XX821 / 103547 | Flangia murale di plastica |
| BA52XX826 / 103572 | Inserto di plasti. per portabi., e portabi. doppio |
| BA81XX904 / 102806 | Set svasata piana per montaggio a forare |