bodenschatz

Portaspazzola, BA24IG153

Serie	Innox
Tipo	Portaspazzola
Materiale	inox spazzolato
Esecuzione	con coperchio
Sanitas-Troesch N.	4134 168 523
Team N.	511211 583

Descrizione del prodotto

INNOX Portaspazzola Acciaio inossidabile spazzolato con spazzola nero Montaggio incollaggio o foratura incl. materiale di montaggio (senza colla) Quantità riempimento adesivo: 2,1 ml SikaFast.

Immagine del prodotto

Disegno tecnico

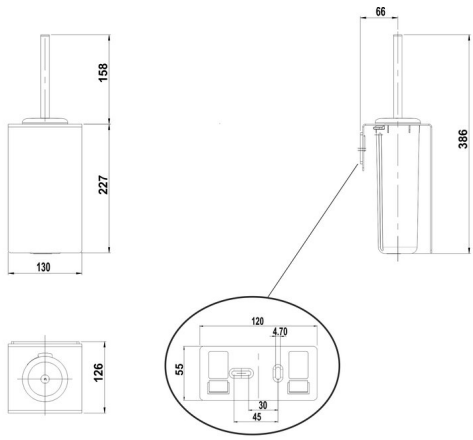

Istruzioni per la cura

Vedi sotto bodenschatz.ch/it-ch/service/pulizia-cura/

Ricambi e accessori

BA24XX824 / 106232	Flangia murale 2 volte in plastica per INNOX

BA40XX600 / 106485	Starter Kit cartuccia adesivo 50 ml
BA40XX610 / 106581	Valigia adesivo cartuccia adesivo 50 ml
BA40XX612 / 106603	Starter Kit con cartuccia adesivo 50 ml
BA40XX632 / 107698	Working Kit Mini doppia siringa adesiva 10 ml
BA40XX640 / 109037	Working Kit Pulizia di base
BA40XX863 / 102754	Testina per spazzola WC nero
BA57SM856 / 107034	Spazzola con coperchio
BA57XX860 / 105635	Inserto di plastica