bodenschatz

Kit portaspazzola WC con coperchio, BA57VC254

Serie	Assortimento universale
Tipo	Portaspazzola
Materiale	cromato
Esecuzione	con coperchio
Sanitas-Troesch N.	4541 440 501
Team N.	511200 501

Descrizione del prodotto

NIA Adesio Kit portaspazzola WC con coperchio inserto di plastica i spazzola WC nero Montaggio incollaggio o foratura incl. materiale di fissaggio (senza colla) Quantità riempimento adesivo: 2,05 ml SikaFast

Immagine del prodotto

Disegno tecnico

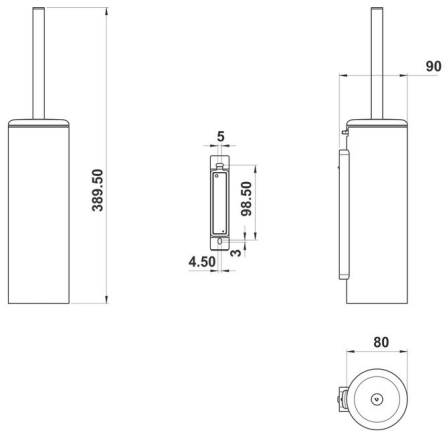

Istruzioni per la cura

Vedi sotto bodenschatz.ch/it-ch/service/pulizia-cura/

Ricambi e accessori

BA40IN840 / 108364	Set di viti senza testa

BA40IN905 / 101470	Set per montaggio viti testa bombata a forare
BA40XX600 / 106485	Starter Kit cartuccia adesivo 50 ml
BA40XX610 / 106581	Valigia adesivo cartuccia adesivo 50 ml
BA40XX612 / 106603	Starter Kit con cartuccia adesivo 50 ml
BA40XX632 / 107698	Working Kit Mini doppia siringa adesiva 10 ml
BA40XX640 / 109037	Working Kit Pulizia di base
BA40XX863 / 102754	Testina per spazzola WC nero
BA57VC856 / 105639	Spazzola con coperchio
BA57XX860 / 105635	Inserto di plastica
BA57XX930 / 108344	Flangiamurale combinata
BA40XX622 / 106606	Working Kit cartuccia 250 ml