bodenschatz

Combi Distrib.sapone + portabicchiere infrangibile, BA57VC518

Serie	Nia
Tipo	Porta bicchiere et porta bicchiere doppio
Materiale	cromato
Contenuto l	0.24
Colore	Tritan infrangibile trasparente
Sanitas-Troesch N.	4134 260 501
Team N.	511184 501

Descrizione del prodotto

NIA Adesio Combi distributoresapone+portabicchiere Chromato, contenitore traspar. 0.24 l infrangibile Montaggio incollaggio o foratura incl. materiale di fissaggio (senza colla) Quantità riempimento adesivo: 1,2 ml SikaFast

Immagine del prodotto

Disegno tecnico

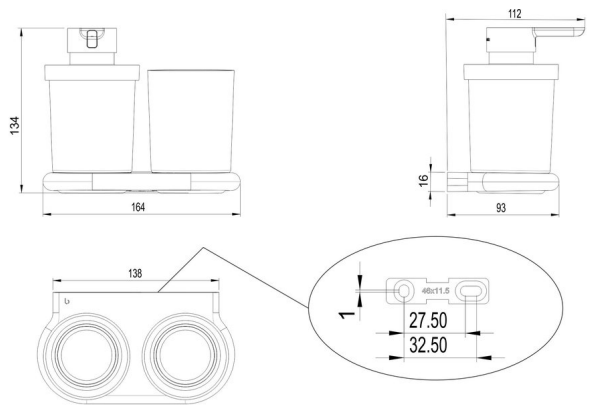

Istruzioni per la cura

Vedi sotto bodenschatz.ch/it-ch/service/pulizia-cura/

Ricambi e accessori

BA40IN840 / 108364	Set di viti senza testa
BA40IN905 / 101470	Set per montaggio viti testa bombata a forare
BA40XX005 / 103501	Corpo pompa di ricambio
BA40XX600 / 106485	Starter Kit cartuccia adesivo 50 ml
BA40XX610 / 106581	Valigia adesivo cartuccia adesivo 50 ml
BA40XX612 / 106603	Starter Kit con cartuccia adesivo 50 ml
BA40XX632 / 107698	Working Kit Mini doppia siringa adesiva 10 ml
BA40XX640 / 109037	Working Kit Pulizia di base
BA40XX890 / 109026	Steigrohr zu Seifenspender
BA57VC831 / 105724	Testa della pompa
BA57VC880 / 105726	Coperchio incl. anello e pompa
BA57VC927 / 107108	Flangiamurale compinata p. incollaggio/avvitamento
BA57XX803 / 105966	Bicchiere + contenitore distr. sapone infrangibile
BA57XX826 / 105599	Inserto di plastica
BA57XX834 / 106256	Anello
BA40XX622 / 106606	Working Kit cartuccia 250 ml