bodenschatz

Portabicchieri doppio, BA51VC115

Serie	Simara
Tipo	Porta bicchiere et porta bicchiere doppio
Materiale	cromato
Colore	vetro trasparente
Richner-Nr.	01674417
Sanitas-Troesch N.	4133 654 501
Team N.	512845 501

Descrizione del prodotto

SIMARA Portabicchieri doppio, trasparente

Immagine del prodotto

Disegno tecnico

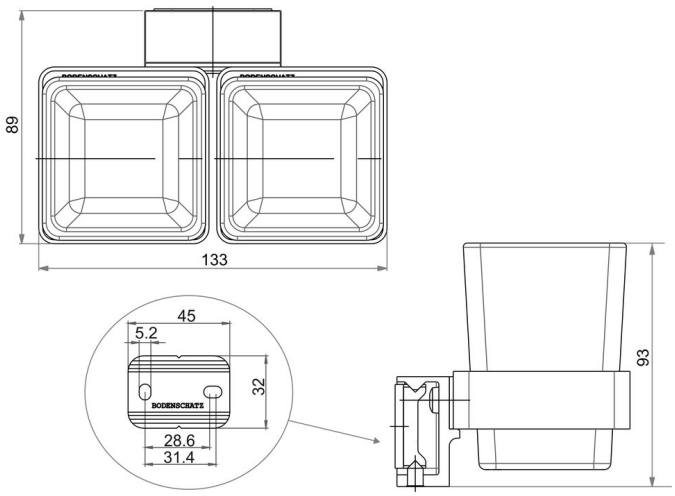

Istruzioni per la cura

Vedi sotto bodenschatz.ch/it-ch/service/pulizia-cura/

Ricambi e accessori

BA40IN840 / 108364	Set di viti senza testa

BA40IN905 / 101470	Set per montaggio viti testa bombata a forare
BA51XX801 / 103032	Bicchiere trasparente
BA51XX821 / 103352	Flangia murale
BA51XX826 / 103284	Inserto di plastica