bodenschatz

Portabicchieri, BA57SM111

Serie	Nia
Tipo	Porta bicchiere et porta bicchiere doppio
Materiale	nero opaco
Colore	vetro trasparente
Sanitas-Troesch N.	4133 950 535
Team N.	511874 629

Descrizione del prodotto

NIA Portabicchieri semplice, vetro trasparente

Immagine del prodotto

Disegno tecnico

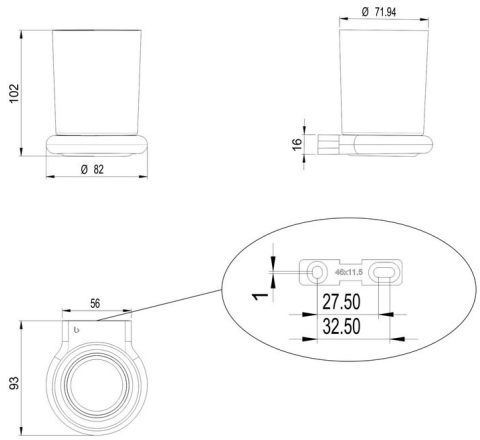

Istruzioni per la cura

Vedi sotto bodenschatz.ch/it-ch/service/pulizia-cura/

Ricambi e accessori

BA40IN840 / 108364	Set di viti senza testa
BA40IN905 / 101470	Set per montaggio viti testa bombata a forare

BA57SM826 / 107269	Inserto di plastica
BA57SM921 / 107646	Flangiamurale combinata p. incollaggio/avvitamento
BA57XX801 / 105597	Bicchiere + contenitore per distributori di sapone
BA57XX821 / 105718	Kit di fissaggio alla parete, per avviatamento