bodenschatz

## Porta sapone opaco, BA51VC122

| | |
|---|---|
| Serie | Simara |
| Tipo | Portasapone et distributore di sapone |
| Materiale | cromato |
| Colore | vetro opaco |
| Richner-Nr. | 01675028 |
| Sanitas-Troesch N. | 4133 641 501 |
| Team N. | 512832 501 |

## Descrizione del prodotto

SIMARA Porta sapone, opaco

## Immagine del prodotto

## Disegno tecnico

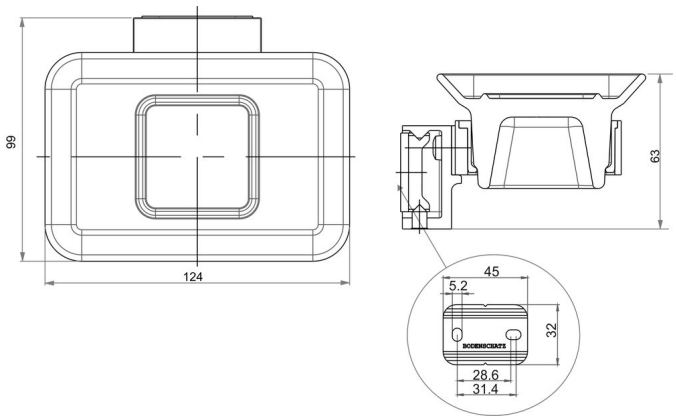


## Istruzioni per la cura

Vedi sotto bodenschatz.ch/it-ch/service/pulizia-cura/

## Ricambi e accessori

| | |
|---|---|
| BA40IN840 / 108364 | Set di viti senza testa |

| | |
|---|---|
| BA40IN905 / 101470 | Set per montaggio viti testa bombata a forare |
| BA51XX806 / 103268 | Portasapone |
| BA51XX821 / 103352 | Flangia murale |
| BA51XX826 / 103284 | Inserto di plastica |