bodenschatz

Combinazione distributore di sapone e bicchiere, BA51VC118

Serie	Simara
Tipo	Portasapone et distributore di sapone
Materiale	cromato
Contenuto l	0.13
Colore	vetro trasparente
Richner-Nr.	01675035
Sanitas-Troesch N.	4133 656 501
Team N.	512839 501

Descrizione del prodotto

SIMARA Combinazione distr. di sapone e portabicchieri, trasparente

Immagine del prodotto

Disegno tecnico

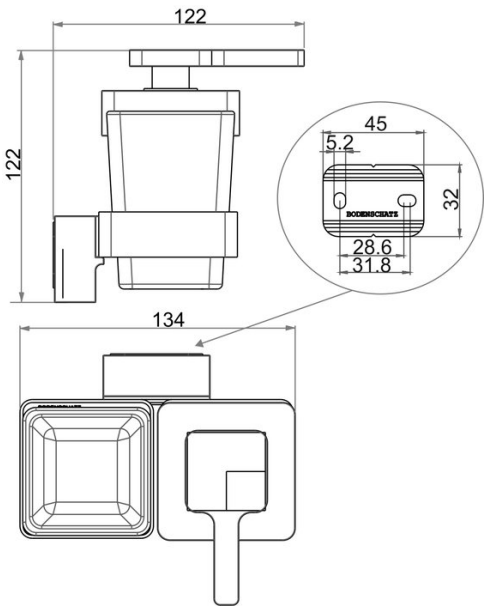

Istruzioni per la cura

Vedi sotto bodenschatz.ch/it-ch/service/pulizia-cura/

Ricambi e accessori

BA40IN840 / 108364	Set di viti senza testa
BA40IN905 / 101470	Set per montaggio viti testa bombata a forare
BA40XX005 / 103501	Corpo pompa di ricambio
BA40XX890 / 109026	Steigrohr zu Seifenspender
BA51VC831 / 103421	Pompa per distributore di sapone
BA51XX801 / 103032	Bicchiere trasparente
BA51XX821 / 103352	Flangia murale
BA51XX826 / 103284	Inserto di plastica