bodenschatz

Ripiano sapone , BA57NG220

Serie	Nia
Tipo	Portasapone et distributore di sapone
Materiale	nichel spazzolato
Colore	vetro opaco
Sanitas-Troesch N.	4134 241 531
Team N.	511907 587

Descrizione del prodotto

NIA Adesio Ripiano sapone infrangibile Tritan senza BPA Montaggio incollaggio o foratura incl. materiale di fissaggio (senza colla) Quantità riempimento adesivo: 1,2 ml SikaFast

Immagine del prodotto

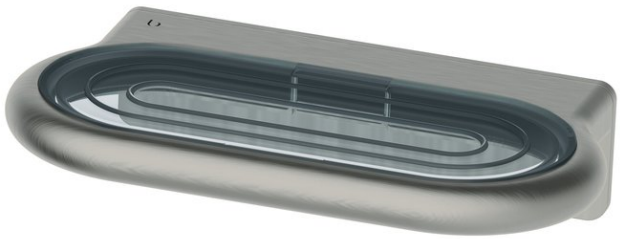

Disegno tecnico

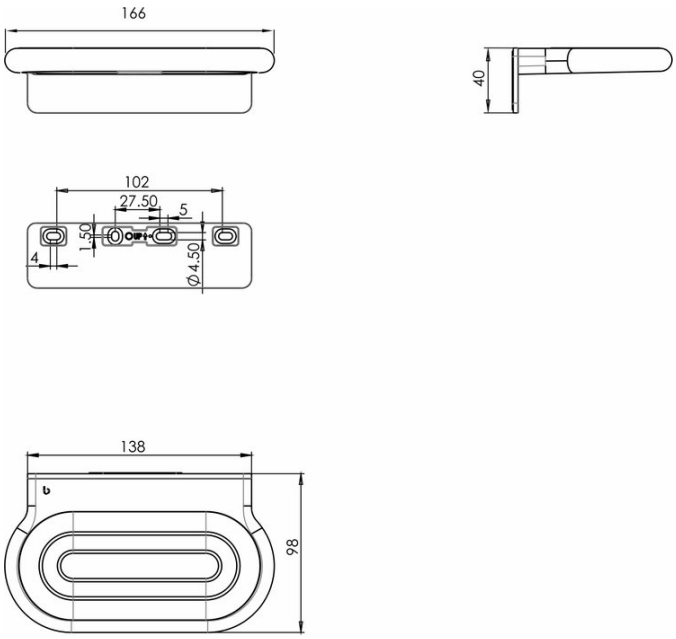

Istruzioni per la cura

Vedi sotto bodenschatz.ch/it-ch/service/pulizia-cura/

Ricambi e accessori

BA40IN840 / 108364	Set di viti senza testa

BA40XX600 / 106485	Starter Kit cartuccia adesivo 50 ml
BA40XX610 / 106581	Valigia adesivo cartuccia adesivo 50 ml
BA40XX612 / 106603	Starter Kit con cartuccia adesivo 50 ml
BA40XX620 / 106596	Valigia adesivo cartuccia adesivo 250 ml
BA40XX622 / 106606	Working Kit cartuccia 250 ml
BA40XX630 / 107700	Adesivo SikaFast Doppia siringa 10 ml
BA40XX632 / 107698	Working Kit Mini doppia siringa adesiva 10 ml
BA57NG927 / 107347	Flangiamurale compinata p. incollaggio/avvitamento
BA57XX804 / 107182	Bacinella infrangibile senza BPA
BA57XX821 / 105718	Kit di fissaggio alla parete, per avviatamento