bodenschatz

Porta asciugamani, BA57SM239

Serie	Nia
Tipo	Portasciugamani e anelli asciugamano
Materiale	nero opaco
Lunghezza cm	33.3
Sanitas-Troesch N.	4134 225 535
Team N.	511193 629

Descrizione del prodotto

NIA Adesio Porta asciugamani 2bracci mobili 33.3cm Montaggio incollaggio o foratura incl. materiale di fissaggio (senza colla) Quantità riempimento adesivo: 1,2 ml SikaFast

Immagine del prodotto

Disegno tecnico

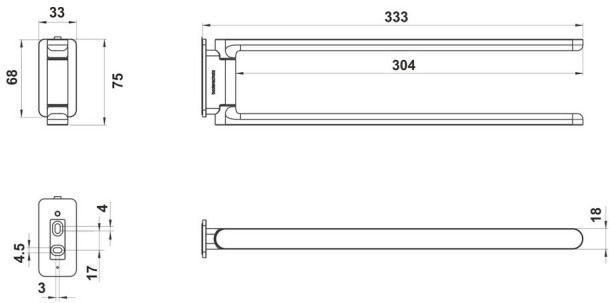

Istruzioni per la cura

Vedi sotto bodenschatz.ch/it-ch/service/pulizia-cura/

Ricambi e accessori

BA40IN840 / 108364	Set di viti senza testa

BA40IN905 / 101470	Set per montaggio viti testa bombata a forare
BA40IN906 / 108401	Set montaggio viti testa bombata p.forare PortaAsc
BA40XX600 / 106485	Starter Kit cartuccia adesivo 50 ml
BA40XX610 / 106581	Valigia adesivo cartuccia adesivo 50 ml
BA40XX612 / 106603	Starter Kit con cartuccia adesivo 50 ml
BA40XX632 / 107698	Working Kit Mini doppia siringa adesiva 10 ml
BA40XX640 / 109037	Working Kit Pulizia di base
BA57SM929 / 107654	Flangiamurale combinata p. incollaggio/avvitamento
BA40XX622 / 106606	Working Kit cartuccia 250 ml