bodenschatz

Portacarta con coperchio, BA57NG251

Serie	Nia
Tipo	Portacarta
Materiale	nichel spazzolato
Apertura	destra
Sanitas-Troesch N.	4134 261 531
Team N.	511198 587

Descrizione del prodotto

NIA Adesio Portacarta con coperchio possibile montaggio destra o sinistra Montaggio incollaggio o foratura incl. materiale di fissaggio (senza colla) Quantità riempimento adesivo: 1,2 ml SikaFast

Immagine del prodotto

Disegno tecnico

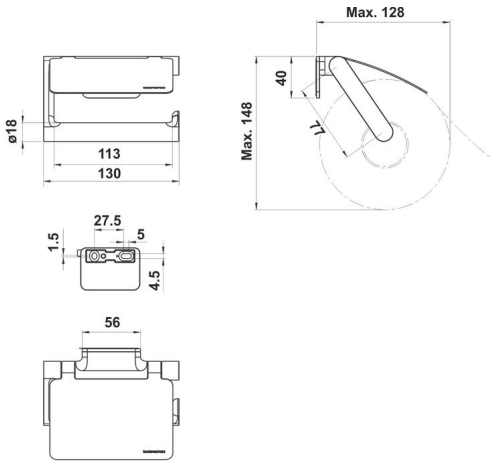

Istruzioni per la cura

Vedi sotto bodenschatz.ch/it-ch/service/pulizia-cura/

Ricambi e accessori

BA40IN840 / 108364	Set di viti senza testa

BA40XX600 / 106485	Starter Kit cartuccia adesivo 50 ml
BA40XX610 / 106581	Valigia adesivo cartuccia adesivo 50 ml
BA40XX612 / 106603	Starter Kit con cartuccia adesivo 50 ml
BA40XX620 / 106596	Valigia adesivo cartuccia adesivo 250 ml
BA40XX622 / 106606	Working Kit cartuccia 250 ml
BA40XX630 / 107700	Adesivo SikaFast Doppia siringa 10 ml
BA40XX632 / 107698	Working Kit Mini doppia siringa adesiva 10 ml
BA57NG921 / 107345	Flangiamurale combinata p. incollaggio/avvitamento