bodenschatz

Portabicchieri doppio infrangibile senza BPA, BA21VC515

Serie	Chic 22
Tipo	Porta bicchiere et porta bicchiere doppio
Materiale	cromato
Contenuto l	0.23
Colore	Tritan infrangibile trasparente
Sanitas-Troesch N.	4134 558 501
Team N.	511231 501

Descrizione del prodotto

CHIC22 Portabicchieri doppio vetro trasparente vetro Tritan infrangibile, senza BPA
Montaggio Adesio per incollaggio o foratura incl. materiale di fissaggio (senza adesivo)
Quantità di riempimento adesivo: 2.25 ml SikaFast

Immagine del prodotto

Disegno tecnico

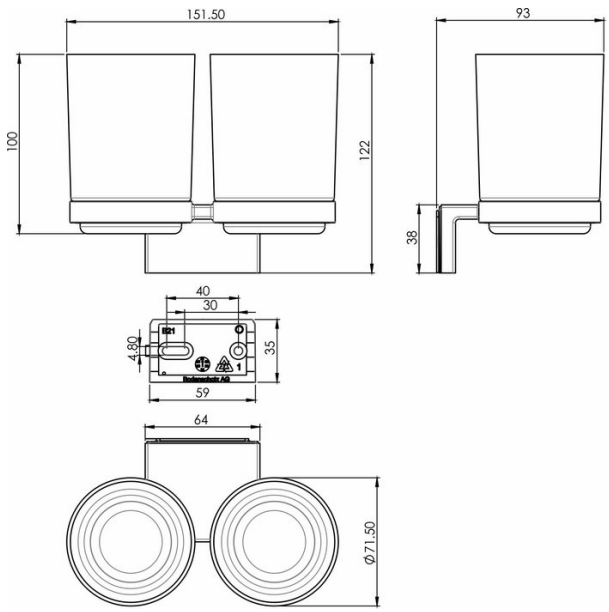

Istruzioni per la cura

Vedi sotto bodenschatz.ch/it-ch/service/pulizia-cura/

Ricambi e accessori

BA21XX803 / 107844	Bicchiere/corpo distributore sapone infrangiblie
BA21XX821 / 107926	Flangia a muro per incollare/forare CHIC22
BA21XX826 / 107840	Inserto di plastica per bicchiere et porta sapone
BA40XX600 / 106485	Starter Kit cartuccia adesivo 50 ml
BA40XX610 / 106581	Valigia adesivo cartuccia adesivo 50 ml
BA40XX612 / 106603	Starter Kit con cartuccia adesivo 50 ml
BA40XX618 / 106395	Pistola cartuccia 50 ml
BA40XX620 / 106596	Valigia adesivo cartuccia adesivo 250 ml
BA40XX622 / 106606	Working Kit cartuccia 250 ml
BA40XX628 / 106397	Pistola cartuccia 250 ml
BA40XX630 / 107700	Adesivo SikaFast Doppia siringa 10 ml
BA40XX632 / 107698	Working Kit Mini doppia siringa adesiva 10 ml