bodenschatz

Kit spazzola WC con coperchio, BA51VC154

Serie	Simara
Tipo	Portaspazzola
Richner-Nr.	01674422
Sanitas-Troesch N.	4133 668 501
Team N.	512864 501

Descrizione del prodotto

SIMARA Kit spazzola WC con coperchio, vetro opaco

Immagine del prodotto

Disegno tecnico

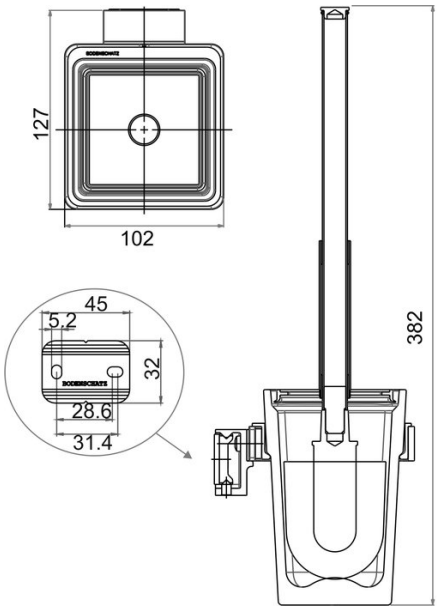

Istruzioni per la cura

Vedi sotto bodenschatz.ch/it-ch/service/pulizia-cura/

Ricambi e accessori

BA40IN840 / 108364	Set di viti senza testa
BA40IN905 / 101470	Set per montaggio viti testa bombata a forare
BA40VC862 / 102717	Spazzola senza coperchio

BA40XX863 / 102754	Testina per spazzola WC nero
BA51VC856 / 103457	Spazzola con coperchio
BA51XX821 / 103352	Flangia murale
BA51XX830 / 103287	Inserto di plastica per kit spazzola WC
BA51XX860 / 103034	Vetro per Kit spazzola WC