bodenschatz

Distributore di sapone infrangibile senza BPA, BA21VC225

Serie	Chic 22
Tipo	Portasapone et distributore di sapone
Sanitas-Troesch N.	4134 547 501
Team N.	511256 501

Descrizione del prodotto

CHIC22 Distrib. sapone Savonette Capacità 0.25 l recipiente Tritan opaco infrangibile senza BPA Montaggio Adesio per incollaggio o foratura incl. materiale di fissaggio (senza adesivo) Quantità di riempimento adesivo: 2,25 ml SikaFast

Immagine del prodotto

Disegno tecnico

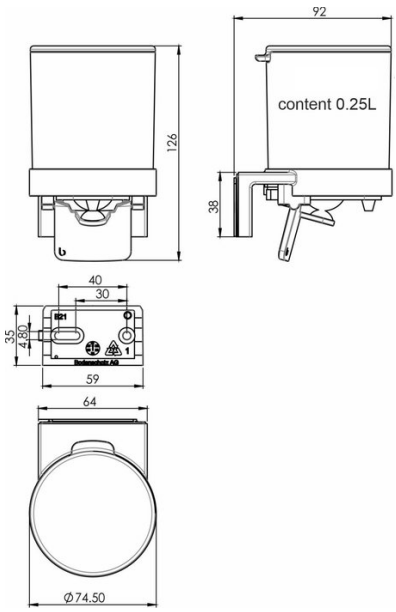

Istruzioni per la cura

Vedi sotto bodenschatz.ch/it-ch/service/pulizia-cura/

Ricambi e accessori

BA21XX821 / 107926	Flangia a muro per incollare/forare CHIC22
BA40IN905 / 101470	Set per montaggio viti testa bombata a forare
BA40VC886 / 105052	Leva per distributori di sapone Savonnette

BA40XX600 / 106485	Starter Kit cartuccia adesivo 50 ml
BA40XX610 / 106581	Valigia adesivo cartuccia adesivo 50 ml
BA40XX612 / 106603	Starter Kit con cartuccia adesivo 50 ml
BA40XX632 / 107698	Working Kit Mini doppia siringa adesiva 10 ml
BA40XX640 / 109037	Working Kit Pulizia di base
BA40XX885 / 101129	Membrana per distributori di sapone SAVONETTE
BA40XX888 / 109358	Cerniera per Leva p.distributori sapone Savonnette
BA57XX880 / 105906	Coperchio
BA58XX884 / 105347	Pompa per distributore di sapone Savonnette
BA40XX622 / 106606	Working Kit cartuccia 250 ml