bodenschatz

Portacarta di riserva, BA21VC252

Serie	Chic 22
Tipo	Portacarta di riserva
Sanitas-Troesch N.	4134 565 501
Team N.	511271 501

Descrizione del prodotto

CHIC22 Portacarta di riserva Montaggio Adesio per incollaggio o foratura incl. materiale di fissaggio (senza adesivo) Quantità riempimento adesivo: 2.25 ml SikaFast

Immagine del prodotto

Disegno tecnico

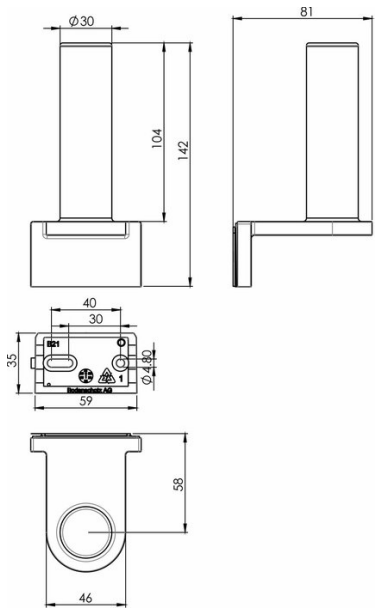

Istruzioni per la cura

Vedi sotto bodenschatz.ch/it-ch/service/pulizia-cura/

Ricambi e accessori

BA21XX821 / 107926	Flangia a muro per incollare/forare CHIC22
BA40IN905 / 101470	Set per montaggio viti testa bombata a forare
BA40XX600 / 106485	Starter Kit cartuccia adesivo 50 ml

BA40XX610 / 106581	Valigia adesivo cartuccia adesivo 50 ml
BA40XX612 / 106603	Starter Kit con cartuccia adesivo 50 ml
BA40XX632 / 107698	Working Kit Mini doppia siringa adesiva 10 ml
BA40XX640 / 109037	Working Kit Pulizia di base
BA40XX622 / 106606	Working Kit cartuccia 250 ml