bodenschatz

Corrimano con bacinella a cestino , BA51VC174

Serie	Simara
Tipo	Manglione d'appoggio et corrimano
Richner-Nr.	01675009
Sanitas-Troesch N.	4133 602 501
Team N.	512802 501

Descrizione del prodotto

SIMARA Corrimano con bacinella a cestino amovibile 36.5 cm

Immagine del prodotto

Disegno tecnico

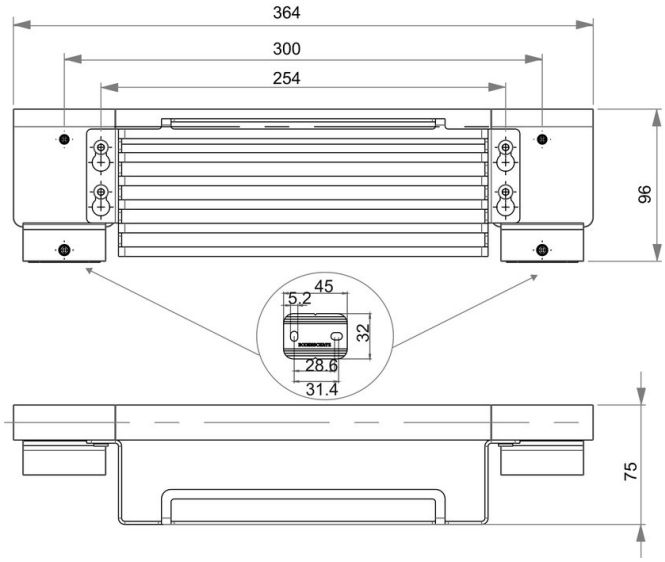

Istruzioni per la cura

Vedi sotto bodenschatz.ch/it-ch/service/pulizia-cura/

Ricambi e accessori

BA40IN840 / 108364	Set di viti senza testa
BA40IN905 / 101470	Set per montaggio viti testa bombata a forare
BA51VC851 / 103392	Cestino da doccia per corrimano