bodenschatz

Distributore di sapone con ripiano di metallo, BA54WS118

Serie	Creativa
Tipo	Portasapone et distributore di sapone
Materiale	bianco
Richner-Nr.	1753935
Sanitas-Troesch N.	4133 448 100
Team N.	511933 100

Descrizione del prodotto

CREATIVA Distributore di sapone Savonnette sinistra/destra con ripiano di metallo, bianco, vetro trasparente

Immagine del prodotto

Disegno tecnico

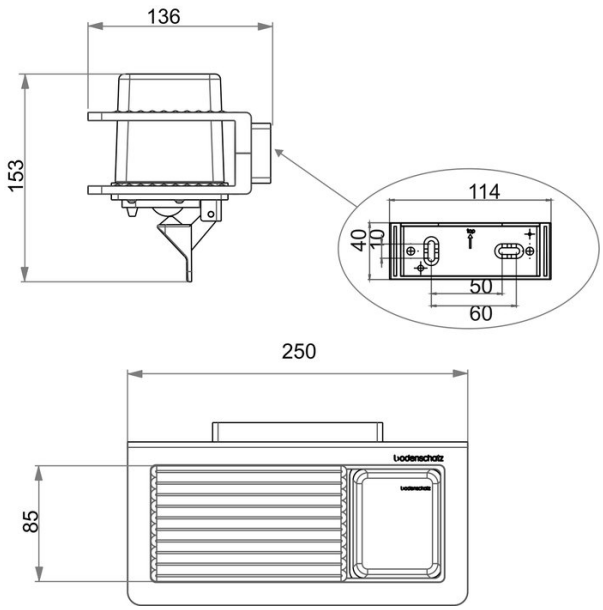

Istruzioni per la cura

Vedi sotto bodenschatz.ch/it-ch/service/pulizia-cura/

Ricambi e accessori

BA40XX884 / 101128	Pompa per distributori di sapone SAVONETTE

BA54VC816 / 103775	Ripiano metallico scanalato
BA54XX801 / 104045	Bicchiere e contenitore per distributori di sapone
BA54XX821 / 103779	Flangia murale di plastica
BA54XX881 / 103890	Contenitore per distributori di sapone SAVONETTE