bodenschatz

Porta asciugamani triplo, BA54WS139

Serie	Creativa
Tipo	Portasciugamani e anelli asciugamano
Materiale	bianco
Lunghezza cm	33
Richner-Nr.	01777315
Sanitas-Troesch N.	4133 425 541
Team N.	511921 100

Descrizione del prodotto

CREATIVA Porta asciugamani triplo, fisso, 33 cm bianco

Immagine del prodotto

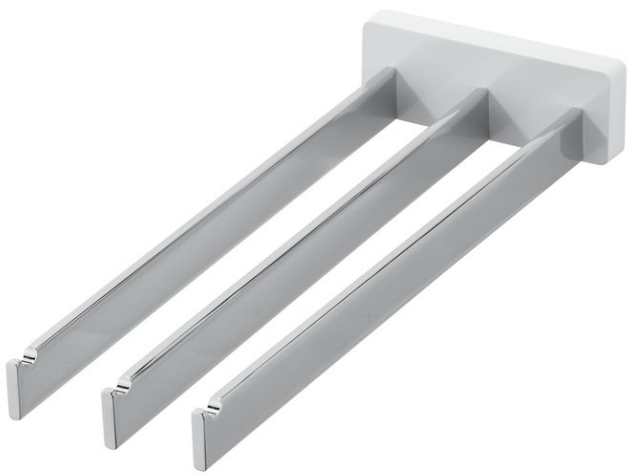

Disegno tecnico

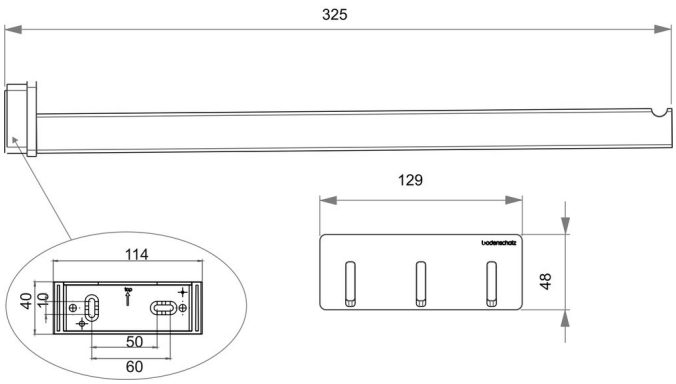

Istruzioni per la cura

Vedi sotto bodenschatz.ch/it-ch/service/pulizia-cura/

Ricambi e accessori

BA40IN840 / 108364	Set di viti senza testa

BA54XX821 / 103779	Flangia murale di plastica
BA81XX904 / 102806	Set svasata piana per montaggio a forare