bodenschatz

Modulo ripiano / maniglione da appoggio, BA54WS171

Serie	Creativa
Tipo	Manglione d'appoggio et corrimano
Materiale	bianco
Lunghezza cm	25
Richner-Nr.	01777309
Sanitas-Troesch N.	4133 401 541
Team N.	511903 100

Descrizione del prodotto

CREATIVA Modulo ripiano / maniglione da appoggio, bianco

Immagine del prodotto

Disegno tecnico

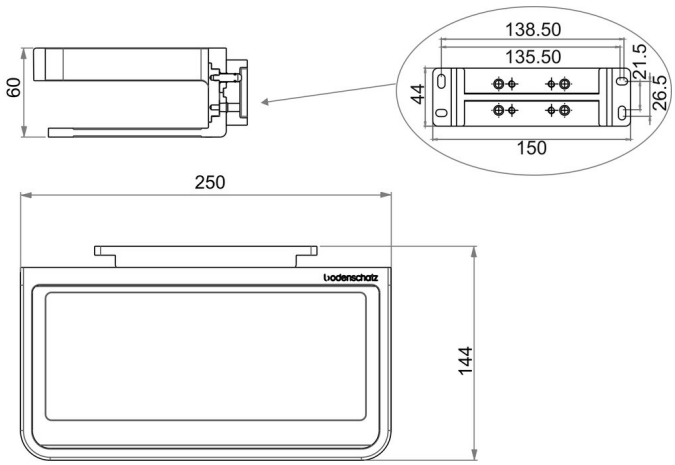

Istruzioni per la cura

Vedi sotto bodenschatz.ch/it-ch/service/pulizia-cura/

Ricambi e accessori

BA81XX904 / 102806	Set svasata piana per montaggio a forare