bodenschatz

Maniglione da appoggio / Porta asciugamani , BA54WS170

Serie	Creativa
Tipo	Portasciugamani e anelli asciugamano
Materiale	bianco
Richner-Nr.	01777307
Sanitas-Troesch N.	4133 400 541
Team N.	511902 100

Descrizione del prodotto

CREATIVA Maniglione da appoggio / Porta asciugamani ad anello, bianco

Immagine del prodotto

Disegno tecnico

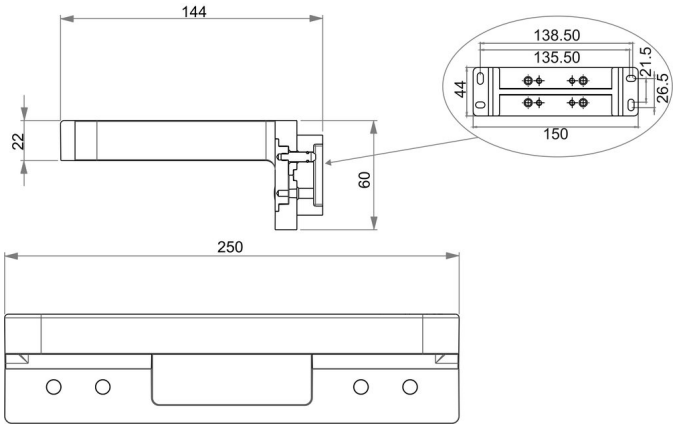

Istruzioni per la cura

Vedi sotto bodenschatz.ch/it-ch/service/pulizia-cura/

Ricambi e accessori

BA81XX904 / 102806	Set svasata piana per montaggio a forare