bodenschatz

Appoggiapiedi, BA54WS161

Serie	Creativa
Tipo	Manglione d'appoggio et corrimano
Materiale	bianco
Richner-Nr.	01753957
Sanitas-Troesch N.	4133 490 100
Team N.	511981 100

Descrizione del prodotto

CREATIVA Appoggiapiedi, bianco

Immagine del prodotto

Disegno tecnico

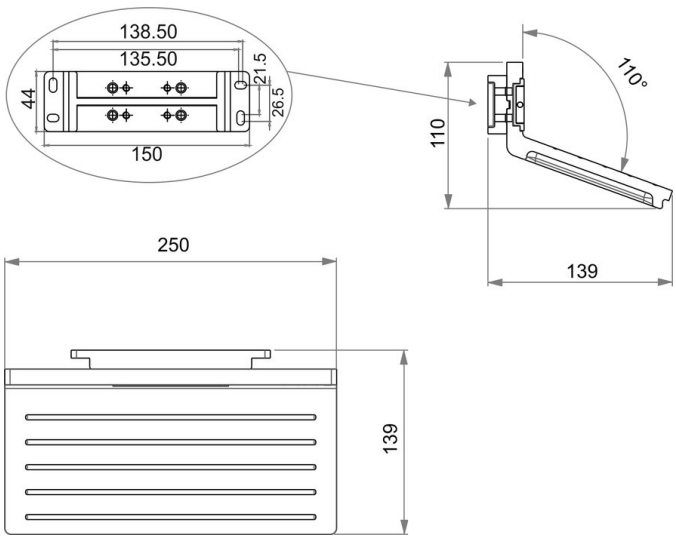

Istruzioni per la cura

Vedi sotto bodenschatz.ch/it-ch/service/pulizia-cura/

Ricambi e accessori

BA81XX904 / 102806	Set svasata piana per montaggio a forare