bodenschatz

Distributore di sapone con ripiano di metallo, BA54SW117

Serie	Creativa
Tipo	Portasapone et distributore di sapone
Materiale	nero
Contenuto l	0.2
Richner-Nr.	01753934
Sanitas-Troesch N.	4133 447 350
Team N.	511932 350

Descrizione del prodotto

CREATIVA Distributore di sapone Savonnette con ripiano di metallo, nero, vetro trasparente

Immagine del prodotto

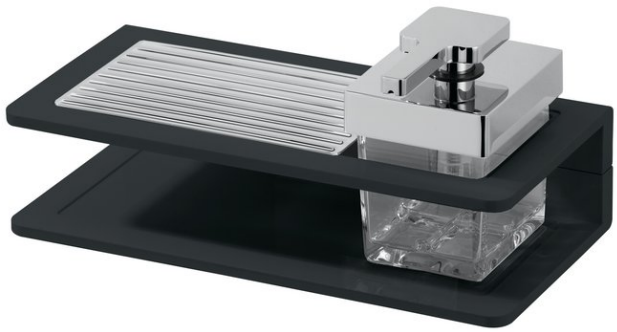

Disegno tecnico

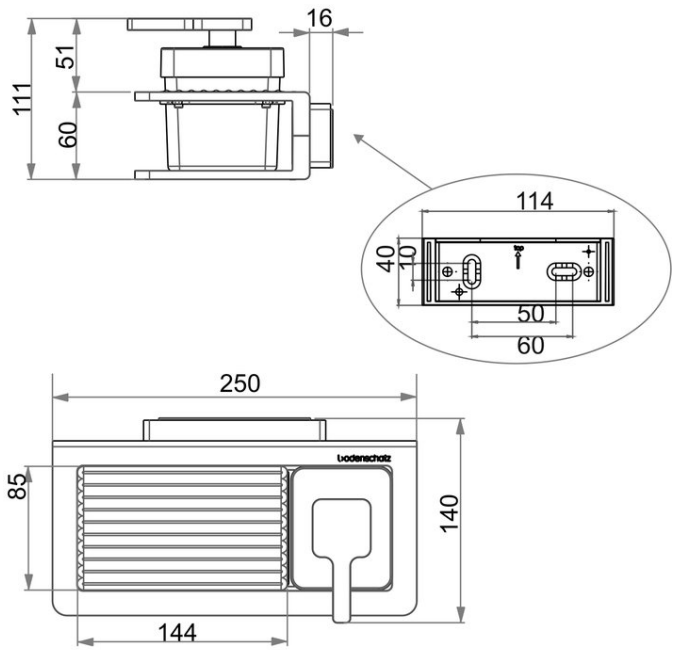

Istruzioni per la cura

Vedi sotto bodenschatz.ch/it-ch/service/pulizia-cura/

Ricambi e accessori

BA40XX005 / 103501	Corpo pompa di ricambio

BA40XX890 / 109026	Steigrohr zu Seifenspender
BA54VC816 / 103775	Ripiano metallico scanalato
BA54VC831 / 103889	Pompa per distributore di sapone
BA54XX801 / 104045	Bicchiere e contenitore per distributori di sapone
BA54XX821 / 103779	Flangia murale di plastica
BA81XX904 / 102806	Set svasata piana per montaggio a forare