bodenschatz

Porta asciugamani a un braccio, BA28VC140

Serie	Assortimento universale
Tipo	Portasciugamani e anelli asciugamano
Materiale	cromato
Lunghezza cm	40
Richner-Nr.	01615584
Sanitas-Troesch N.	4132 825 501
Team N.	512221 501

Descrizione del prodotto

BODENSCHATZ Porta asciugamani a un braccio 40 cm

Immagine del prodotto

Disegno tecnico

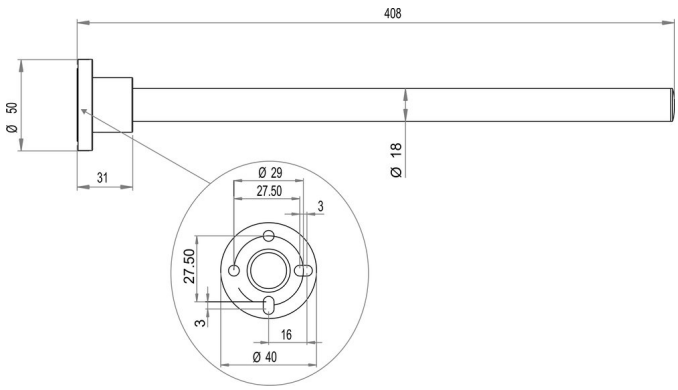

Istruzioni per la cura

Vedi sotto bodenschatz.ch/it-ch/service/pulizia-cura/

Ricambi e accessori

BA40IN905 / 101470	Set per montaggio viti testa bombata a forare