bodenschatz

Modulo elettrico standard, BA54SW191

Serie	Creativa
Tipo	Assortimento universale
Materiale	nero
Richner-Nr.	01753960
Sanitas-Troesch N.	4133 492 350
Team N.	511983 350

Descrizione del prodotto

CREATIVA Modulo elettrico standard a sei prese, modulo ripiano, box portaoggetti, porta asciugacapelli Altezza 49 cm, larghezza 25 cm, profondità 21 cm, nero

Immagine del prodotto

Disegno tecnico

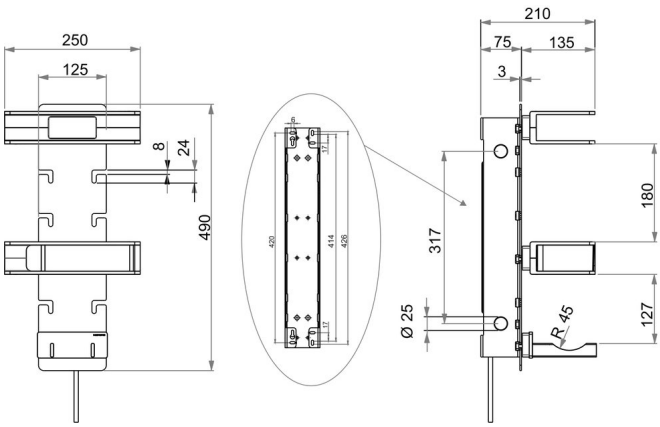

Istruzioni per la cura

Vedi sotto bodenschatz.ch/it-ch/service/pulizia-cura/

Ricambi e accessori

BA54XX821 / 103779	Flangia murale di plastica

BA54SW193 / 104025	Modulo ripiano per modulo elettrico
BA54SW195 / 104029	Porta asciugacapelli per modulo elettrico
BA54SW890 / 103795	Scatola portaoggetti / salviette umide