bodenschatz

Distributore di sapone, BA52VC124

Serie	Amarilo
Tipo	Portasapone et distributore di sapone
Materiale	cromato
Colore	vetro trasparente
Richner-Nr.	1739904
Sanitas-Troesch N.	4131 447 501
Team N.	512933 000

Descrizione del prodotto

AMARILO Distributore di sapone in vetro trasparente

Immagine del prodotto

Disegno tecnico

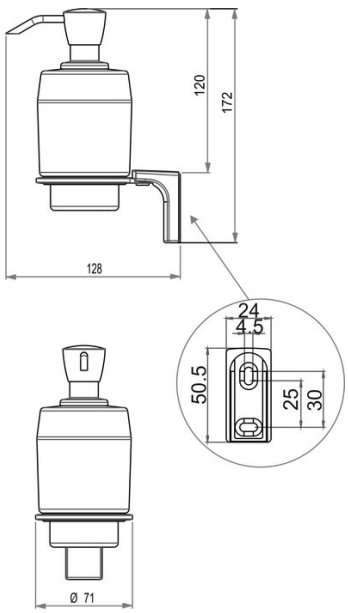

Istruzioni per la cura

Vedi sotto bodenschatz.ch/it-ch/service/pulizia-cura/

Ricambi e accessori

BA40VC831 / 101064	Pompa per distributori di sapone

BA40XX005 / 103501	Corpo pompa di ricambio
BA40XX828 / 103641	Contenitore p.distri. sapone con inserto di gomma
BA40XX890 / 109026	Steigrohr zu Seifenspender
BA52XX821 / 103547	Flangia murale di plastica
BA52XX827 / 103573	Inserto di plasti. p. portasa. distribu. di sapone
BA81XX904 / 102806	Set svasata piana per montaggio a forare