bodenschatz

Gancio, BA52VC184

Serie	Amarilo
Tipo	Gancio
Richner-Nr.	1739901
Sanitas-Troesch N.	4131 435 501
Team N.	512924 000

Descrizione del prodotto

AMARILO Gancio per asciugamani

Immagine del prodotto

Disegno tecnico

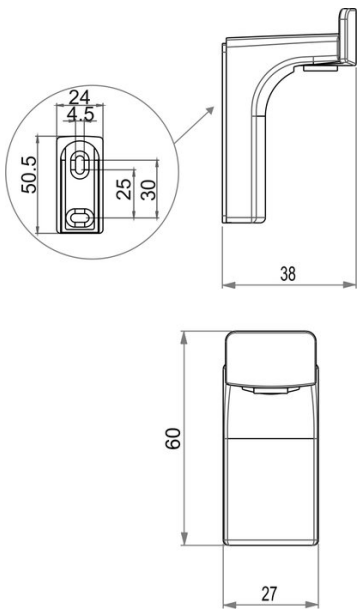

Istruzioni per la cura

Vedi sotto bodenschatz.ch/it-ch/service/pulizia-cura/

Ricambi e accessori

BA40IN905 / 101470	Set per montaggio viti testa bombata a forare
BA52XX821 / 103547	Flangia murale di plastica