bodenschatz

Porta asciugamani Bijou, BA40VC607

Serie	Assortimento universale
Tipo	Portasciugamani e anelli asciugamano
Materiale	cromato
Lunghezza cm	44
Richner-Nr.	01621124
Sanitas-Troesch N.	4533 511 501
Team N.	563107 501

Descrizione del prodotto

BODENSCHATZ Porta asciugamani BOAG 130, 44 cm, dist. delle viti 34 cm

Immagine del prodotto

Disegno tecnico

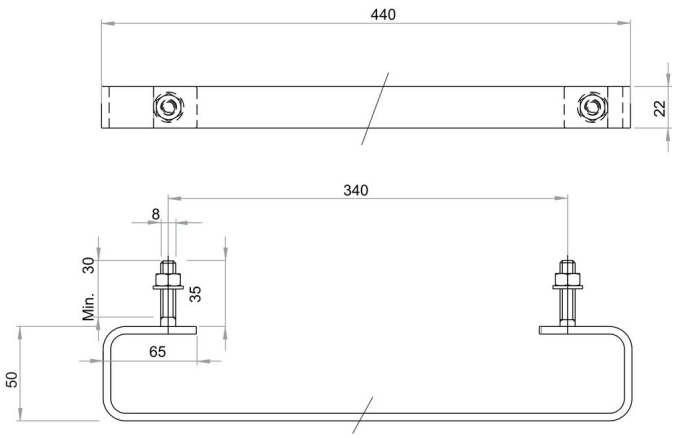

Istruzioni per la cura

Vedi sotto bodenschatz.ch/it-ch/service/pulizia-cura/