bodenschatz

Portabicchieri doppio con vetro trasparente, BA59VC215

Serie	Signa
Tipo	Porta bicchiere et porta bicchiere doppio
Materiale	cromato
Colore	vetro trasparente
Sanitas-Troesch N.	4134 622 501
Team N.	512281 501

Descrizione del prodotto

SIGNA portabicchieri doppio cromato, con vetro trasparente, Montaggio Adesio per incollaggio o foratura, incl. materiale di fissaggio (senza adesivo), quantità riempimento adesivo: 1.3 ml SikaFast

Immagine del prodotto

Disegno tecnico

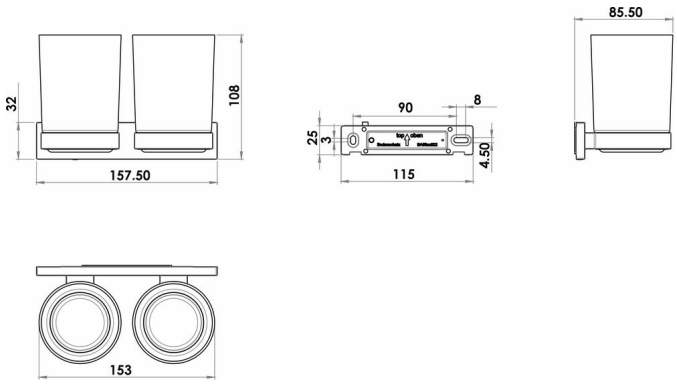

Istruzioni per la cura

Vedi sotto bodenschatz.ch/it-ch/service/pulizia-cura/

Ricambi e accessori

BA40IN840 / 108364	Set di viti senza testa

BA40IN905 / 101470	Set per montaggio viti testa bombata a forare
BA40XX600 / 106485	Starter Kit cartuccia adesivo 50 ml
BA40XX610 / 106581	Valigia adesivo cartuccia adesivo 50 ml
BA40XX612 / 106603	Starter Kit con cartuccia adesivo 50 ml
BA40XX632 / 107698	Working Kit Mini doppia siringa adesiva 10 ml
BA40XX640 / 109037	Working Kit Pulizia di base
BA57XX801 / 105597	Bicchiere + contenitore per distributori di sapone
BA57XX826 / 105599	Inserto di plastica
BA59XX822 / 108891	Flangia murale portacarta e portabicchieri doppio