bodenschatz

Distributore di sapone,vetro Tritan (infrangibile), BA59VC525

Serie	Signa
Tipo	Portasapone et distributore di sapone
Materiale	cromato
Contenuto l	0.24
Colore	Tritan infrangibile trasparente
Sanitas-Troesch N.	4134 614 501
Team N.	512287 501

Descrizione del prodotto

SIGNA distributore di sapone cromato, con vetro trasparente Tritan, capacità 0.24 l, Montaggio Adesio per incollaggio o foratura, incl. materiale di fissaggio (senza adesivo), quantità riempimento adesivo: 1.1 ml SikaFast

Immagine del prodotto

Disegno tecnico

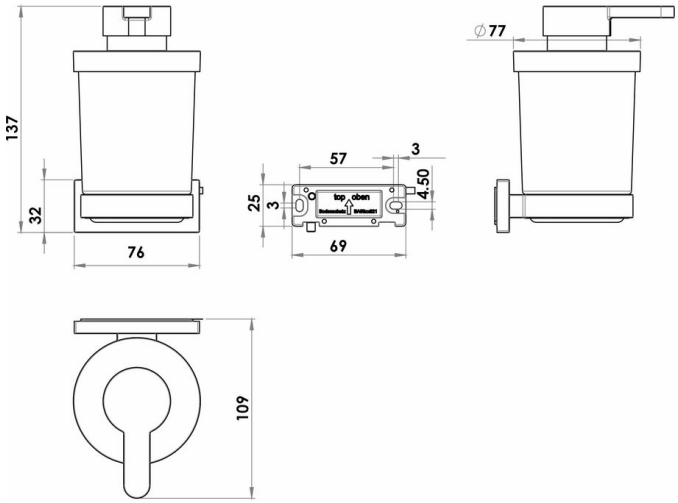

Istruzioni per la cura

Vedi sotto bodenschatz.ch/it-ch/service/pulizia-cura/

Ricambi e accessori

BA40IN840 / 108364	Set di viti senza testa
BA40IN905 / 101470	Set per montaggio viti testa bombata a forare
BA40XX005 / 103501	Corpo pompa di ricambio
BA40XX600 / 106485	Starter Kit cartuccia adesivo 50 ml
BA40XX610 / 106581	Valigia adesivo cartuccia adesivo 50 ml
BA40XX612 / 106603	Starter Kit con cartuccia adesivo 50 ml
BA40XX632 / 107698	Working Kit Mini doppia siringa adesiva 10 ml
BA40XX640 / 109037	Working Kit Pulizia di base
BA40XX890 / 109026	Steigrohr zu Seifenspender
BA57XX803 / 105966	Bicchiere + contenitore distr. sapone infrangibile
BA57XX826 / 105599	Inserto di plastica
BA57XX834 / 106256	Anello
BA59VC831 / 108887	Testa di pompa per distributore di sapone
BA59XX821 / 108890	Flangia murale per vari accessori