bodenschatz

Distributore di sapone da appoggio, BA50VC127

Serie	Nandro
Tipo	Portasapone et distributore di sapone
Richner-Nr.	01752406
Sanitas-Troesch N.	4133 349 501
Team N.	511834 501

Descrizione del prodotto

NANDRO Distributore di sapone da appoggio, vetro trasparente

Immagine del prodotto

Disegno tecnico

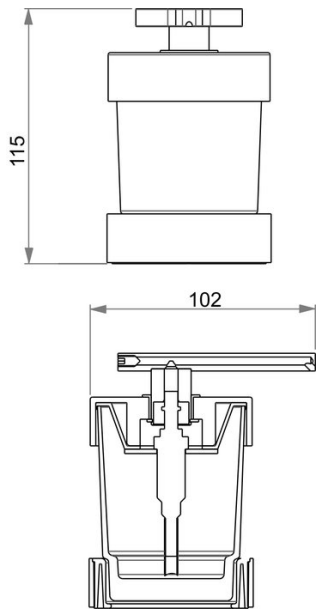

Istruzioni per la cura

Vedi sotto bodenschatz.ch/it-ch/service/pulizia-cura/

Ricambi e accessori

BA40XX005 / 103501	Corpo pompa di ricambio
BA40XX890 / 109026	Steigrohr zu Seifenspender
BA50VC831 / 103988	Pompa per distributori di sapone

BA50XX801 / 104434	Bicchiere trasparente
BA50XX826 / 103816	Inserto di plastica