bodenschatz

Distributore di sapone con vetro trasparente, BA59SM225

Serie	Signa
Tipo	Portasapone et distributore di sapone
Materiale	nero opaco
Contenuto l	0.24
Colore	vetro trasparente
Sanitas-Troesch N.	4134 612 535
Team N.	512285 629

Descrizione del prodotto

SIGNA distributore di sapone nero opaco, con vetro trasparente, capacità 0.24 l, Montaggio Adesio per incollaggio o foratura, incl. materiale di fissaggio (senza adesivo), quantità riempimento adesivo: 1.1 ml SikaFast

Immagine del prodotto

Disegno tecnico

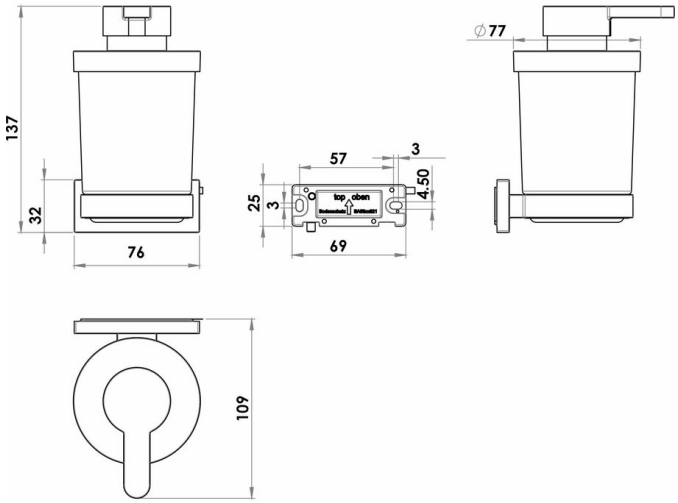

Istruzioni per la cura

Vedi sotto bodenschatz.ch/it-ch/service/pulizia-cura/

Ricambi e accessori

BA40IN840 / 108364	Set di viti senza testa
BA40IN905 / 101470	Set per montaggio viti testa bombata a forare
BA40XX005 / 103501	Corpo pompa di ricambio
BA40XX600 / 106485	Starter Kit cartuccia adesivo 50 ml
BA40XX610 / 106581	Valigia adesivo cartuccia adesivo 50 ml
BA40XX612 / 106603	Starter Kit con cartuccia adesivo 50 ml
BA40XX632 / 107698	Working Kit Mini doppia siringa adesiva 10 ml
BA40XX640 / 109037	Working Kit Pulizia di base
BA40XX890 / 109026	Steigrohr zu Seifenspender
BA57SM826 / 107269	Inserto di plastica
BA57XX801 / 105597	Bicchiere + contenitore per distributori di sapone
BA57XX834 / 106256	Anello
BA59SM831 / 108888	Testa di pompa per distributore di sapone
BA59XX821 / 108890	Flangia murale per vari accessori